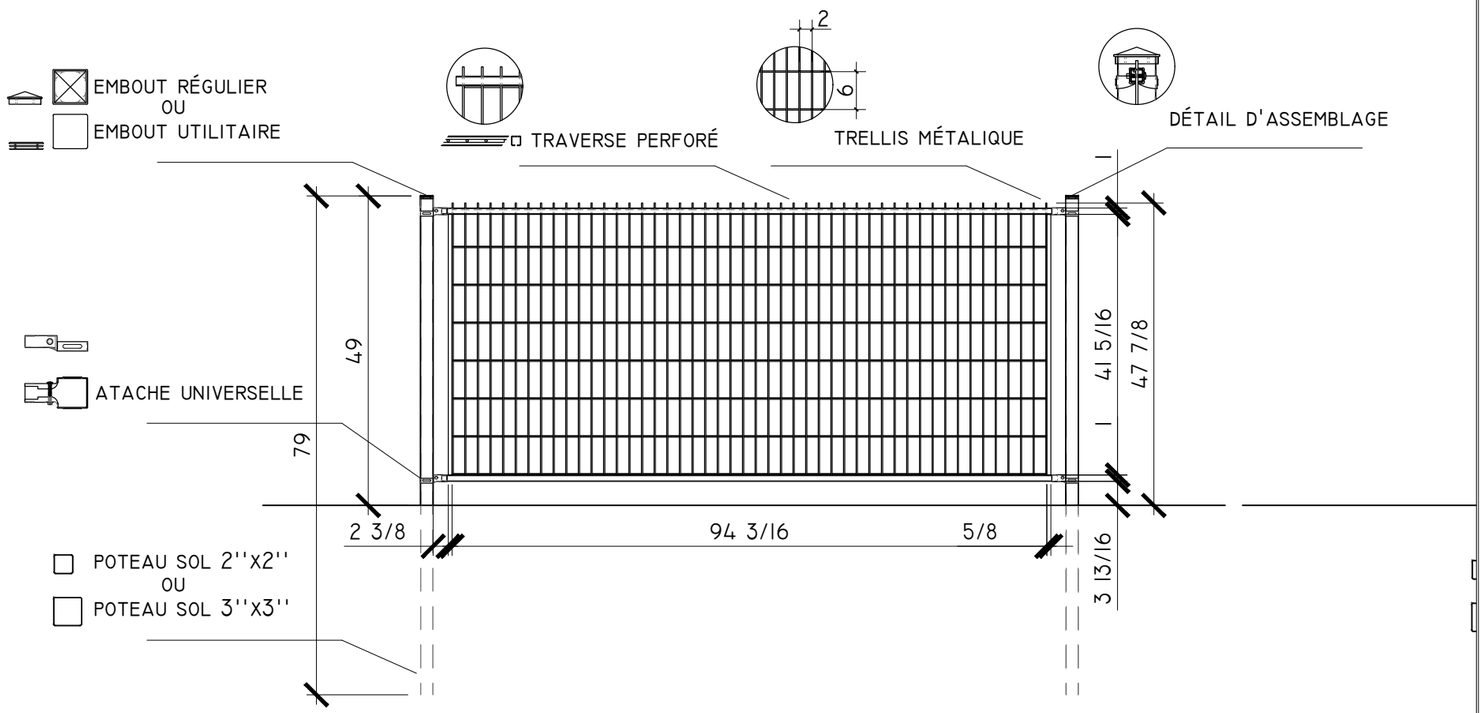

SÉRIE HORIZON

NOTE

POTEAUX
3''x3'' 14GA OU 2''x2'' 16GA
A500/ HDG 75-85 MICRON
REVÊTEMENT DE POUDRE DE POLYESTER
*EN OPTION APPRÊT ENRICHI AU ZINC

TRAVERSE
1''x1'' 14GA
GALVALUM
REVÊTEMENT DE POUDRE DE POLYESTER
*EN OPTION APPRÊT ENRICHI AU ZINC

GRILLAGE
TIGE VERTICALE & HORIZONTAL 6GA
OUVERTURE C-C 2''x6''
PRÉGALVANISÉ
REVÊTEMENT DE POUDRE DE POLYESTER

CERTIFICATIONS :
NORMES : ASTM F2919 ET ASTM A641

RÉSISTANCE AU CISAILLEMENT DES SOUDURES :
MODÈLE NON CERTIFIÉ : 800 LBS
EN OPTION MODÈLE CERTIFIÉ : 1317 LBS

Oasis
CLÔTURES | FENCES

TITRE DU DESSIN
DESSIN TYPE SÉRIE HORIZON
SECTION 4' TRAVERSE PERFORÉ

CLIENT N/A
PROJECT N/A
ADRESS N/A
DATE 2024-05-23